КЛАПАНЫ РЕГУЛИРУЮЩИЕ ДВУХХОДОВЫЕ ДВУХСЕДЕЛЬНЫЕ

M2F - DN 100-150, PN 16 / G2F - DN 100-150, PN 16 / H2F - DN 100-150, PN 25

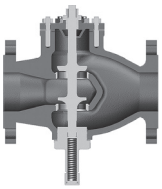

Применение: для регулирования расхода пара, горячей и холодной воды, гликолевых растворов (до 50%) в системах тепло-, холодо- и пароснабжения.

ДИАГРАММА «ТЕМПЕРАТУРА – ДАВЛЕНИЕ»

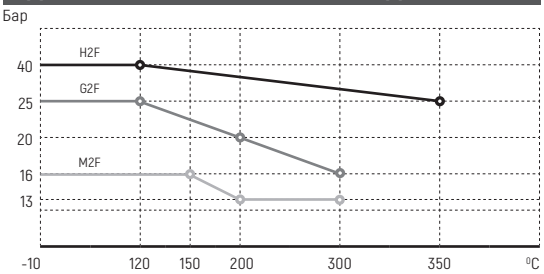

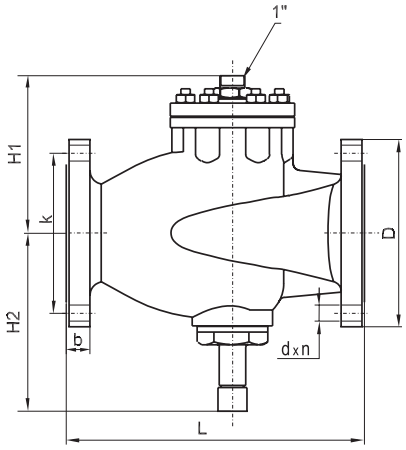

ТЕХНИЧЕСКИЕ ХАРАКТЕРИСТИКИ

	M2F	G2F	H2F
Максимальное рабочее давление	16 бар	16 бар	25 бар
Максимальная рабочая температура	300 °C	300 °C	350 °C
Регулировочная характеристика	квадратичная		
Количество седел	двухседельный		
Протечка	< 0,05 % Kv		
Присоединение к приводу	1"		
Присоединение	фланцевое		
Управляется:			
• электроприводами	AVM234SK, AVF234SK		
• термостатами	V8		
• пневмоприводами	S25		

СПЕЦИФИКАЦИЯ МАТЕРИАЛОВ

	M2F	G2F	H2F
Корпус	Чугун EN-GJS-400-15	Чугун EN-GJS-400-15	сталь GS-C25
Компоненты	нержавеющая сталь		

ТЕХНИЧЕСКИЕ ПАРАМЕТРЫ

Тип	Присое-динение (мм.)	Номинальный диаметр (мм.)	Kvs ($м^3$/ч)	Ход штока (мм.)	Масса (кг.)			Коэф-т кав-и
					M2F	G2F	H2F	
100 M2F/G2F/H2F	100	100	125	20	32	32	38	0,4
125 M2F/G2F/H2F	125	125	215	20	50	50	73	0,35
150 M2F/G2F/H2F	150	150	310	20	70	70	76	0,3

АРТИКУЛЫ

Тип	Артикул
M2F, DN 100	1-2220377
M2F, DN 125	1-2220393
M2F, DN 150	1-2220415
G2F, DN 125	1-2420107
G2F, DN 150	1-2420137
H2F, DN 100	1-2320363
H2F, DN 125	1-2320398
H2F, DN 150	1-2320428

ПЕРЕПАДЫ ДАВЛЕНИЯ НА КЛАПАНЕ С ПРИВОДОМ (НА ВОДЕ И ГЛИКОЛЕВЫХ РАСТВОРАХ)

DN	100	125	150
Электропривод	Максимальные перепады давления, перекрываемые приводами (бар)		
AVM234SK, AVF234SK	40	40	37
V.8.18	17	11	9,3

ПЕРЕПАДЫ ДАВЛЕНИЯ НА КЛАПАНЕ С ПРИВОДОМ (НА ПАРУ)

DN	100	125	150
Электропривод	Максимальные перепады давления, перекрываемые приводами (бар)		
AVM234SK, AVF234SK	40	40	37
V.8.18	16	10	8,4

ГАБАРИТНЫЕ РАЗМЕРЫ (ММ)

Тип	L	H1	H2	b	D	k	d x n
100 M2F/G2F/H2F	350	185	209	24/19/24	220/220/235	180/180/190	18x8/19x8/23x8
125 M2F/G2F/H2F	400	205/205/240	224/224/230	26/16/26	250/250/270	210/210/220	18x8/19x8/27x8
150 M2F/G2F/H2F	400	240/240/240	244/244/230	26/19/28	285/285/300	240/240/250	22x8/23x8/27x8

БРОЕН
СДЕЛАНО В РОССИИ
aalberts