Поршневой редукционный клапан ADCA серии P20P (низкий расход)

Описание

Редукционные клапаны прямого действия серии P20P предназначены для работы на сжатом воздухе, воде и других газах или жидкостях, совместимых с материалами конструкции. Служат для снижения давления в измерительных системах с низким расходом.

Основные свойства

- Компактная конструкция
- Изготовлен из прутковых материалов или литьем по выплавляемым моделям
- Невыдвижная рукоятка
- Подвержен ультразвуковой очистке и обезжириванию

Технические данные

Типоразмеры	1/4”
Рабочая среда	Сжатый воздух, вода и другие газы и жидкости, совместимые с материалами конструкции
Исполнения	P20P – поршневой клапан из нержавеющей стали
Присоединение	Внутренняя резьба по ISO7/1Rp (BS21) или NPT. Специальные типы присоединений по запросу
Установка	Любая позиция. Перед клапаном следует устанавливать фильтр (см. инструкцию по установке и эксплуатации)
Опции	Различные мягкие уплотнения для жидкостей и газов
	Перепуск – перепускной клапан для уменьшения выходного давления в условиях отсутствия среды
	Выходное присоединение корпуса к манометру 1/4”

Ограничения по применению

Модель клапана	P20P
Номинальное давление	PN320
Максимальное давление на входе	220 бар
Максимальное давление на выходе	200 бар
Минимальное давление на выходе	0,2 бар
Максимальная рабочая температура *	80 °C
Максимальное отношение Рвх/Рвых	40:1

** Другие по запросу*

Коэффициент пропускной способности

Размер клапана	$^1/_4$"	$^1/_4$"	$^1/_4$"
Kvs, $м^3$/ч	0,043	0,22	0,62

Весогабаритные характеристики, мм

Размер	A	B	C	E	d *	d1 *	Вес, кг
$^1/_4$"	59	17	143,5	69	$^1/_8$" NPT	$^1/_4$"	2,5

** Дополнительно: Вентиляционное отверстие (d1); Отверстие под манометр (d1).*

Установка пластины

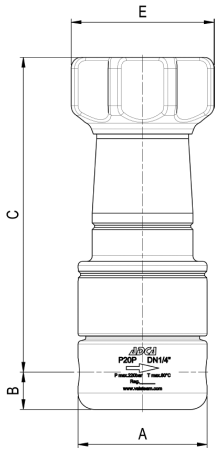

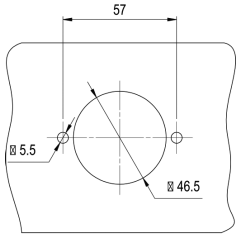

Пластина в разрезе

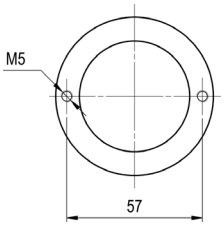

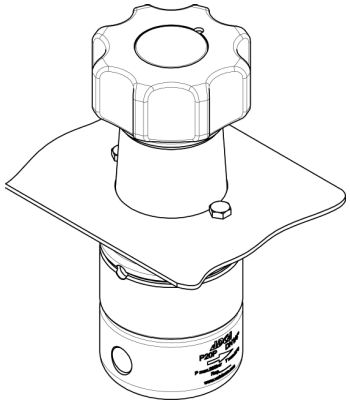

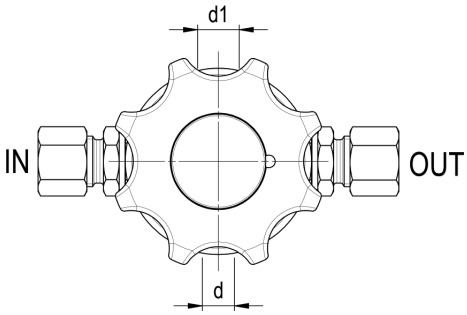

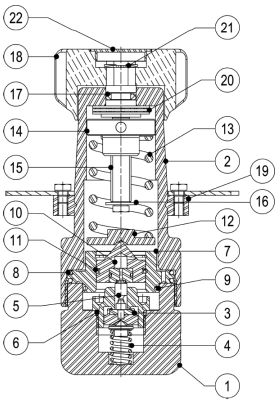

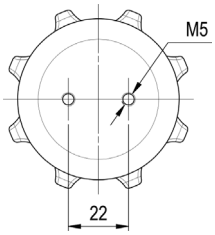

Спецификация материалов

№	Наименование	Материал
1	Корпус клапана	AISI 316L / 1.4404
2	Верхняя крышка	AISI 316L / 1.4404
3	* Клапанная тарелка	NBR-EPDM-PTFE и т. д.
4	* Пружина	AISI 302 / 1.4300
5	Шток	AISI 316L / 1.4404
6	* Уплотнительное кольцо	NBR-EPDM-PTFE и т. д.
7	Крышка поршня	AISI 316L / 1.4404
8	* Уплотнительное кольцо	NBR-EPDM-PTFE и т. д.
9	* Уплотнительное кольцо	NBR-EPDM-PTFE и т. д.
10	Поршень	AISI 316L / 1.4404
11	* Уплотнительное кольцо	NBR-EPDM-PTFE и т. д.
12	Пружинная пластина	AISI 316L / 1.4404
13	* Регулирующая пружина	Пружинная сталь
14	Верхняя пластина пружины	AISI 316L / 1.4404
15	Регулирующий винт	AISI 316L / 1.4404
16	Упорная шайба	Нержавеющая сталь A2
17	* Уплотнительное кольцо	NBR-EPDM-PTFE и т. д.
18	Рукоятка	Покрашенный алюминий
19	** Монтажное кольцо пластины	AISI 316L / 1.4404
20	Подшипник	Коррозионно-стойкая сталь
21	Внешнее изогнутое кольцо	Нержавеющая сталь
22	Гайка крышки	Пластик

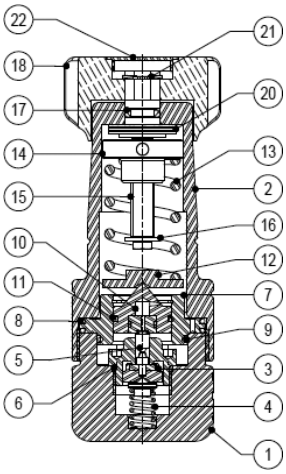

** Доступные запчасти;*
*** Дополнительно*
Примечание: Все клапаны имеют серийный номер. В случае нестандартных номеров заказа этот клапан должен поставляться, если к клапану заказаны запчасти.

Расшифровка маркировки P20P

Модель клапана	P20P	.	1	W	N	E				.A	108	
P20P – Редукционный поршневой клапан	P20P											
Пружина на выходе из клапана												
№1:– 0,2–1,5 бар			1									
№2: 0,3–3 бар			2									
№3: 0,8–8 бар			3									
№4: 1,5–15 бар			4									
№5: 3–30 бар			5									
№6: 5–50 бар			6									
№7: 20–200 бар			7									
Область применения												
Вода				W								
Газы				G								
Кислород				O								
Материал уплотнения												
NBR					N							
EPDM					E							
PTFE					T							
FPM / Viton					V							
Максимальное давление на входе												
80 бар						E						
220 бар						F						
Отверстие $^1/_4$" *												
Без отверстий							(1)					
Отверстие слева (по отношению к направлению потока)							4					
Отверстие справа (по отношению к направлению потока)							3					
Отверстия с обеих сторон							2					
Перепуск												
Неперепускной								(1)				
Перепускной (только для газов, не представляющих опасность)								R				
Перепускной с вентиляционным отверстием								L				
Присоединительная пластина												
Без уплотнительного кольца									(1)			
С уплотнительным кольцом									P			
Присоединение												
Резьбовое BSP ISO 7/1 Rp										A		
Резьбовое NPT ANSI B1.20.1										C		
Размер												
$^1/_4$" – Kvs 0,043											108	
$^1/_4$" – Kvs 0,22											208	
$^1/_4$" – Kvs 0,62											308	
Специальные исполнения клапанов / Дополнительно												
Полное описание или дополнительные коды могут быть добавлены в случае нестандартной комбинации												E

** Отверстие может быть использовано как присоединение к импульсной трубке.*
(1) Исключается, если запрашивается стандартный клапан.